01. **STOLIK BAROWY_HOLL WEJŚCIOWY I RECEPCJA**_RZUT I PRZEKROJE_SKALA 1:10

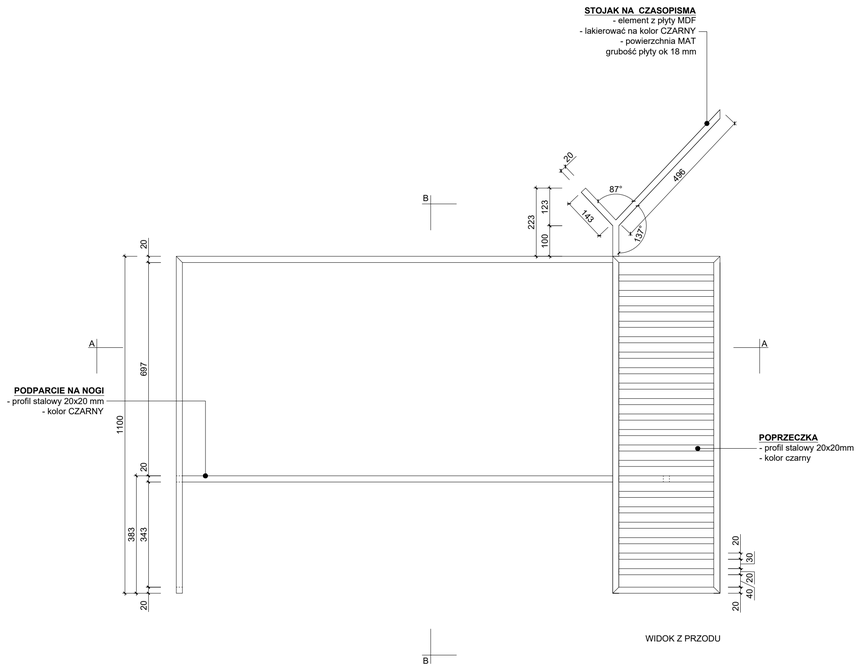

WIDOK Z PRZODU

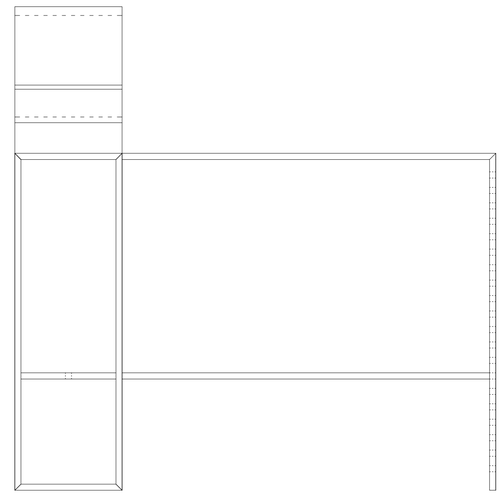

WIDOK Z BOKU

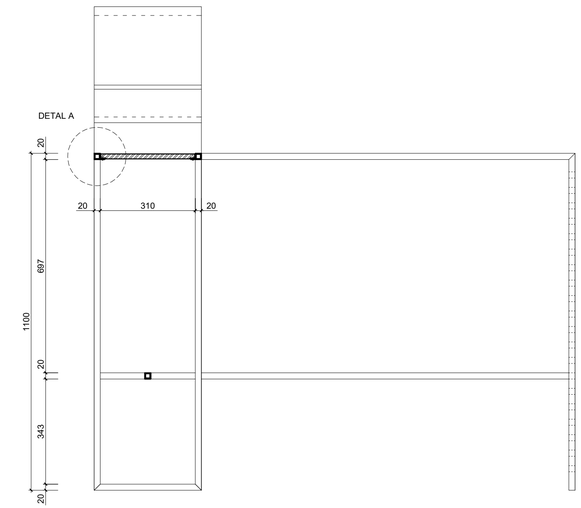

PRZEKRÓJ B-B

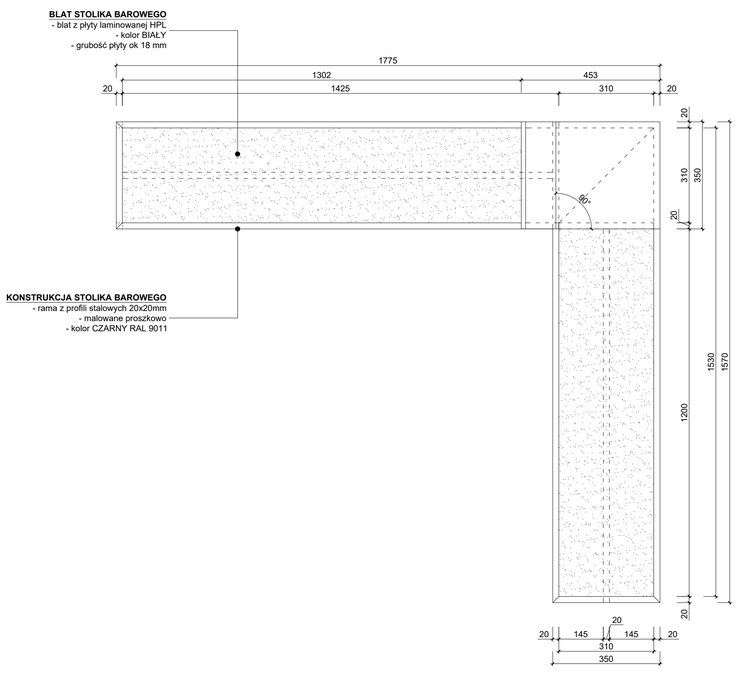

RZUT Z GÓRY, SKALA 1:10

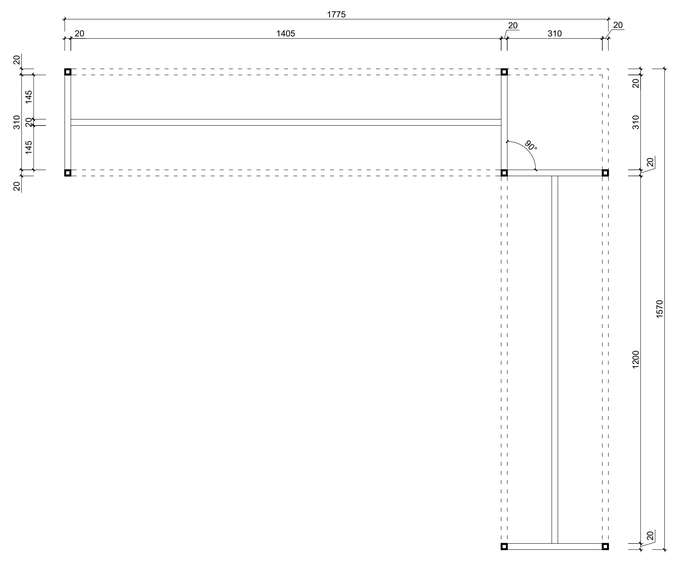

PRZEKRÓJ A-A, SKALA 1:20

02. **DETAL A**_SKALA 1:2

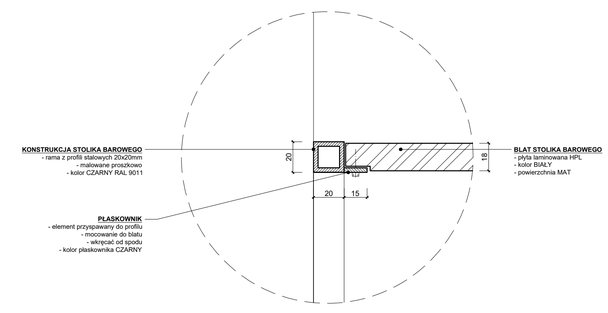

UWAGA !!!
- projekt wykonawczy przygotowany na podstawie inwentaryzacji arch. - przed realizacją wymaga bezwzględnego zweryfikowania pod kątem wymiarów przez poszczególnych wykonawców
- wszystkie zastosowane materiały wykończeniowe, kleje i lakiery powinny zawierać odpowiednie atesty i aprobaty dotyczące przestrzeni publicznych oraz stosowane zgodnie ze sztuką budowlaną i kartami produktów. Wybór poszczególnych modeli sprzętów i urządzeń gastronomicznych, teletechnicznych, elektronicznych wg inwestora.
- drewniane i drewnopochodne materiały wykończeniowe oraz konstrukcyjne zaleca się stosować wyłącznie z właściwościami trudnopalnymi (zwłaszcza na drodze ewakuacyjnej), pokrywać regularnie impregnatem ogniochronnym - wymaga to koniecznie wcześniejszych konsultacji z właściwym Inspektorem Straży Pożarnej;
- stosować wyłącznie tkaniny z właściwościami trudnopalnymi, bakteriobójczymi i grzybobójczymi oraz łatwo zmywalne że wszystkimi wymaganymi atestami w przestrzeni publicznej;
- wszystkie ściany malować wysokiej jakości farbą zmywalną (sugerowana f. ceramiczna) a powierzchnie białe w
- meble wolnostojące usytuowane w strefie drogi ewakuacyjnej wykonywać wyłącznie z materiałów niepalnych (lub odpowiednio trudnopalnych za zgodą Inspektora Straży Pożarnej)
- projekt układu opraw oświetleniowych stanowi wyłącznie materiał wstępny do przeliczenia przez projektanta oświetlenia, tak aby uwzględniał moce źródeł światła, ich kolor oraz charakter
- wszystkie kolory materiałów, farb itd. wybierać w odniesieniu do KARTY KOLORÓW załączonej do projektu.
- wszelkie nieskreślone i wątpliwe elementy projektu wnętrz oraz rozwiązania zamierne należy konsultować z projektantami - wykonawcy nie mają prawa dokonywania istotnych zmian w projekcie wnętrz, które mogą w wyraźny sposób zmienić charakter realizacji wnętrz bez uprzedniej konsultacji z autorami projektu,
- projekt wykonawczy wnętrz zawiera wyłącznie sugestie metod wykonania poszczególnych elementów i powinien być zweryfikowany przez odpowiedniego wykonawcę oraz dostosowany do zastanych warunków technicznych obiektu
- wszystkie roboty należy wykonywać zgodnie z polskimi normami, warunkami technicznymi wykonania i odbioru robót budowlano-montażowych, opracowanymi przez instytut techniki budowlanej oraz zasadami wiedzy i sztuki budowlanej.
- **IDENTYFIKACJA WIZUALNA WYSTAWY poza opracowaniem projektu wnętrza (wymaga uszczegółowienia przez inwestora tematyki wystawy oraz wytycznych marketingowych dotyczących nazwy muzeum - opracowanie powinno stanowić oddzielne zamowienie)**

INWESTOR	GMINA MIEJSKA ŚWIERADÓW-ZDRÓJ	
OBIEKT	**DWORZEC KOLEJOWY ŚWIERADÓW - ZDRÓJ** WNĘTRZA WYSTAWIENNICZO - KULTURALNE	
TEMAT RYS.	**PROJEKT WYKONAWCZY**	1:10
TYTUŁ RYS.	**STOLIK BAROWY_HOLL WEJŚCIOWY I RECEPCJA**_RZUT I PRZEKROJE	PRACOWNIA CDL ARCHITEKTURA WNĘTRZ
PROJEKT	mgr arch.wnętrz Karolina Golec dr arch.wnętrz Radosław Czerniejewski arch.wnętrz Filip Chojnacki	
UWAGA !!! Wszystkie wymiary sprawdzić na budowie Wszelkie zmiany w projekcie konsultować z projektantami.		Nr 16