PŁYTA DENNA RADIALNE ZBROJENIE DOLNE

Skala 1:50
OSADNIK WTÓRNY OB.19
ROZSTAW PRĘTÓW OZNACZA ODLEGŁOŚĆ NA OBWODZIE DNA

PŁYTA DENNA RADIALNE ZBROJENIE GÓRNE

Skala 1:50
OSADNIK WTÓRNY OB.19
ROZSTAW PRĘTÓW OZNACZA ODLEGŁOŚĆ NA OBWODZIE DNA

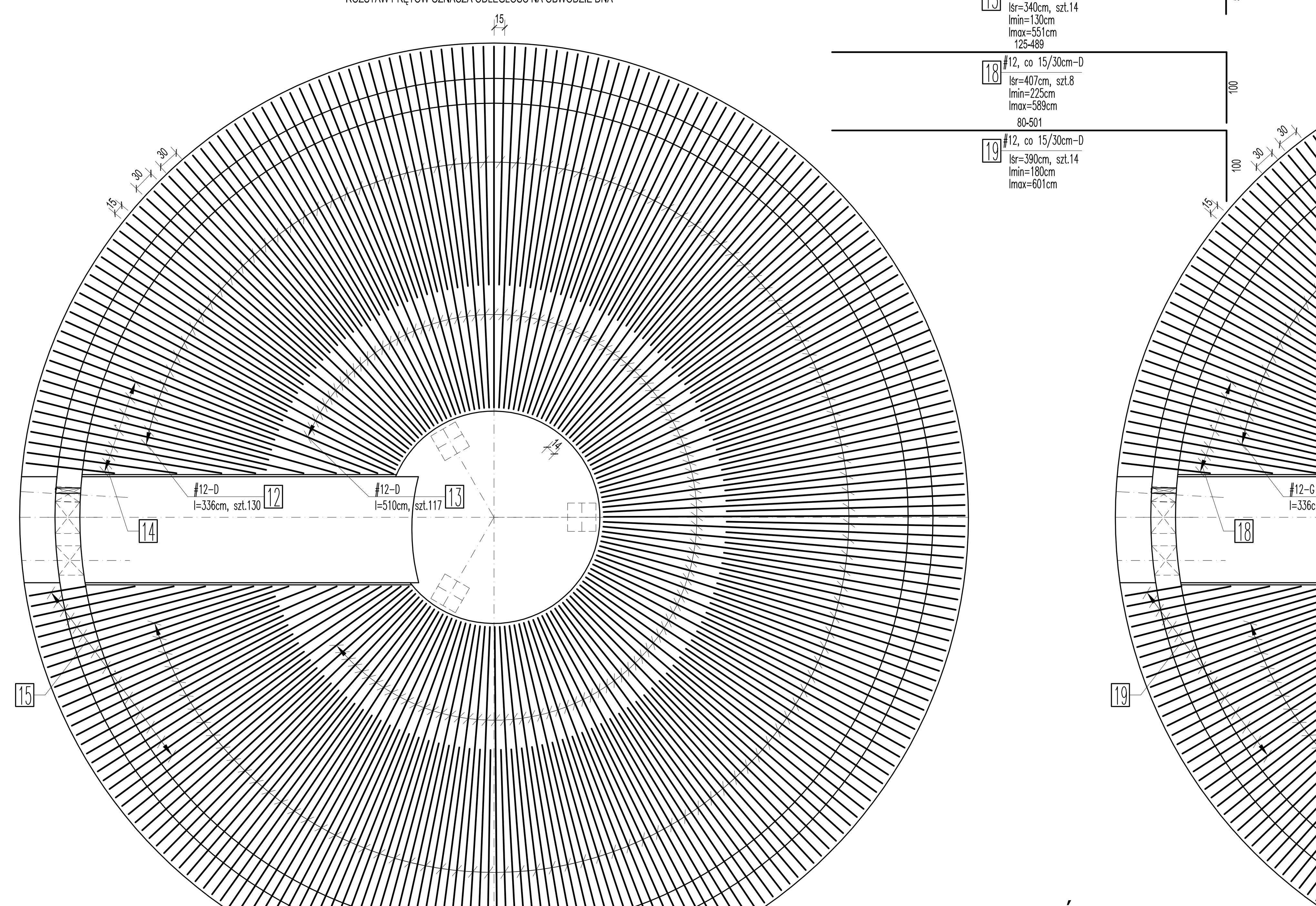

ZBROJENIE KANAŁU TECHNICZNEGO

Skala 1:20
PRZEKRÓJ D-D z rys. K/13

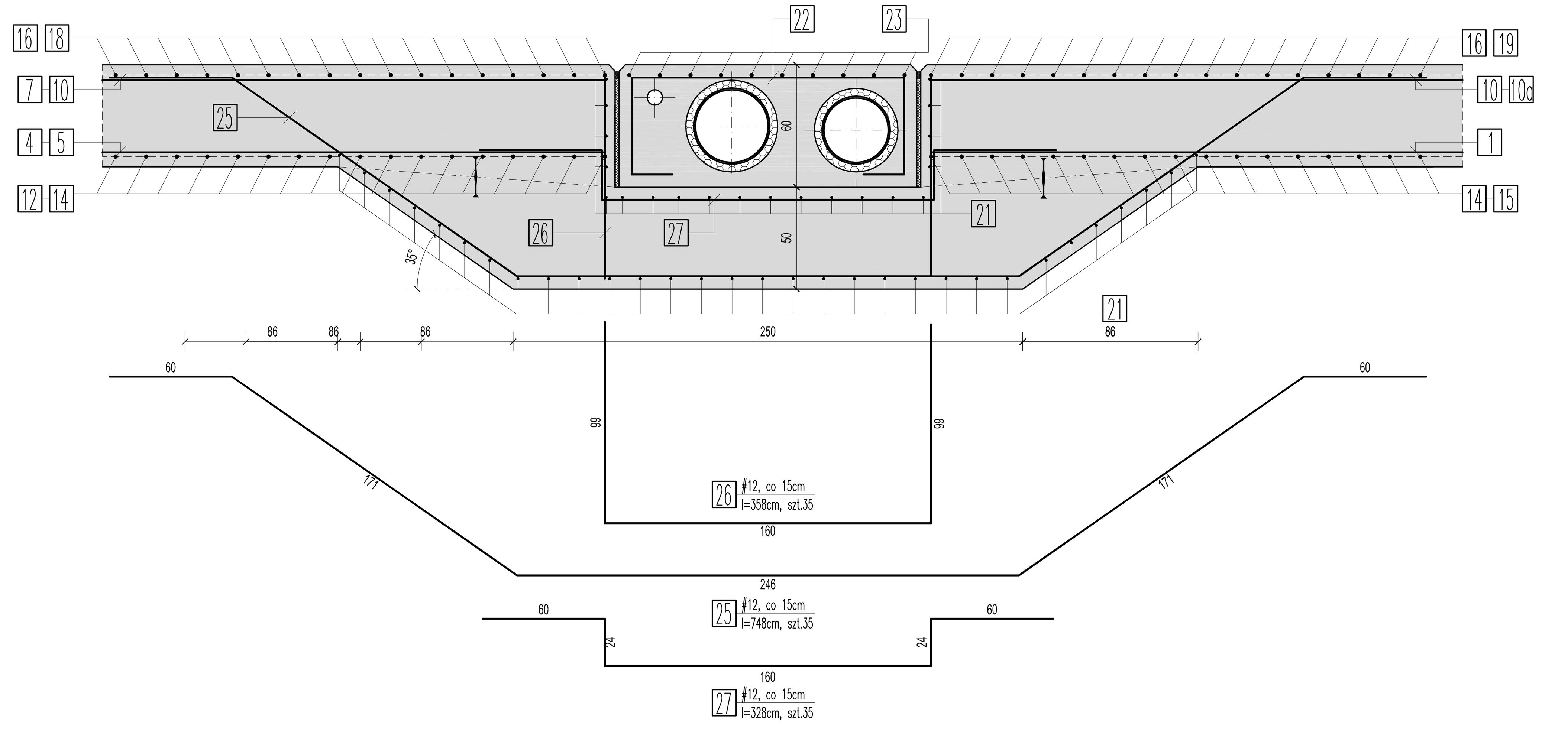

PRZEKRÓJ A-A z rys. K/13

Skala 1:20

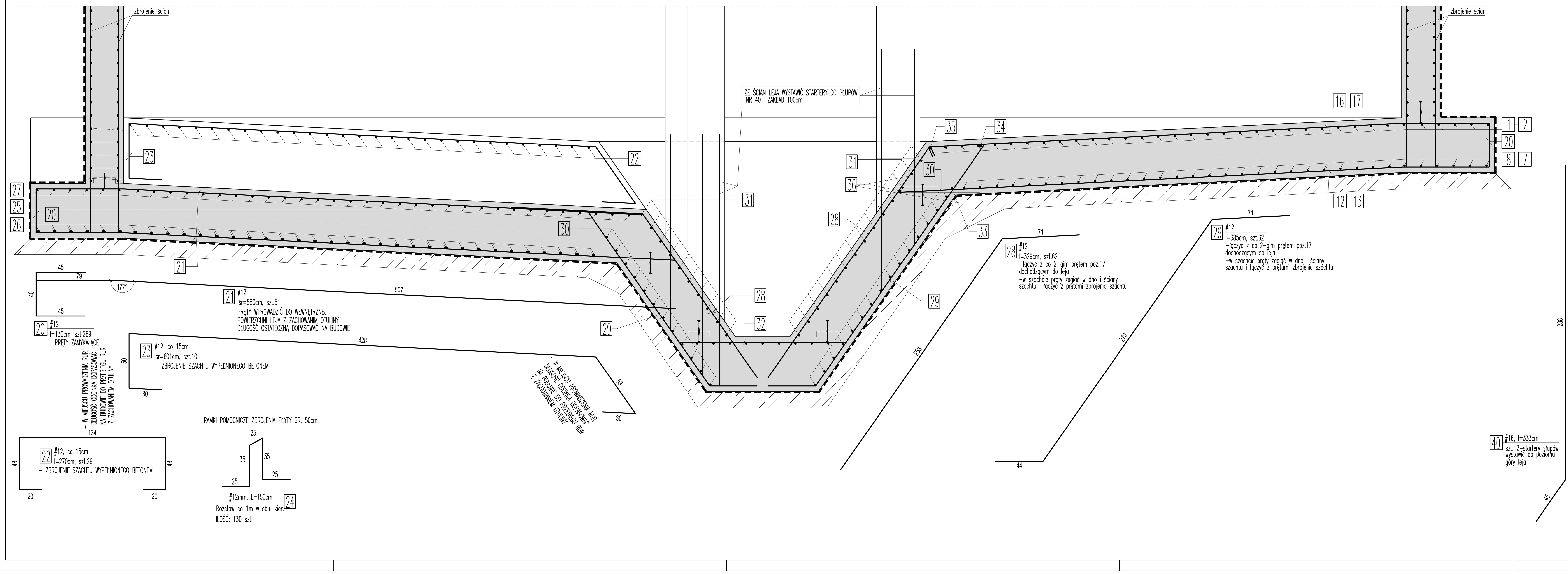

SYMBOLE W OPISIE ZBROJENIA:
D–pręty zbrojeniowe układane przy dolnej powierzchni elementu
G–pręty zbrojeniowe układane przy górnej powierzchni elementu
Z–pręty zbrojeniowe układane przy zewnętrznej powierzchni elementu
W–pręty zbrojeniowe układane przy wewnętrznej powierzchni elementu

UWAGI:
1. DOKUMENTACJA RYSUNKOWA STANOWI JEDNO OPRACOWANIE Z CZĘŚCIA OPISOWĄ.
2. WSZYSTKIE WYMIARY I RZĘDNE SPRAWDZIĆ NA BUDOWIE. W RAZIE NIEZGODNOŚCI SKONTAKTOWAĆ SIĘ Z PROJEKTANTEM.
3. WSZYSTKIE RYSUNKI BRANŻY KONSTR. ROZPATRYWAĆ ŁĄCZNIE Z DOKUMENTACJĄ BRANŻOWĄ.
4. WSZYSTKIE PRACE WYKONYWAĆ ZGODNIE Z PRZEPISAMI BHP, ZGODNIE ZE SZTUKĄ BUDOWLANĄ I POD NADZOREM OSÓB POSIADAJĄCYCH STOSOWNE UPRAWNIENIA.
5. OBIEKTY TYCZYĆ W TERENIE Z PROJEKTU ZAGOSPODAROWANIA TERENU.
6. LOKALIZACJA OTWORÓW I OSADZENIE RUR OCHRONNYCH DLA PROWADZENIA INSTALACJI WG. PROJEKTÓW BRANŻOWYCH.
7. WYMIARY W [cm] JEŚLI NIE OKREŚLONO INACZEJ.
8. PRZERWY ROBOCZE WYKONAĆ ZGODNIE Z OPISEM TECHNICZNYM ŚCISLE WG. WYTYCZNYCH PRODUCENTÓW. PRZERWY USZCZELNIAĆ TAŚMAMI ZAPEWNIAJĄC ODPOWIEDNIĄ WODOSZCZELNOŚĆ POŁĄCZEŃ I ODPORNOŚĆ NA AGRESJĘ ŚRODOWISKA. UKŁAD TAŚM WYKONAĆ JAKO ZAMKNIĘTY SYSTEM USZCZELNIAJĄCY.
9. ZBROJENIE WYKONAĆ WG. OPISU TECHNICZNEGO I RYSUNKÓW ZBROJENIA.
10. KRAWĘDZIE BETONU WYKONAĆ JAKO FAZOWANE.
11. PRZED PRZYSTĄPIENIEM DO PRAC NALEŻY POTWIERDZIĆ ZGODNOŚĆ WARSTW PODŁOŻA Z ZAŁOŻENIAMI - SPRAWDZENIE NOŚNOŚCI I ODBIOR WYKOPÓW PRZEZ GEOLOGA.
12. ZBROJENIE RADIALNE PROWADZIĆ OD STRONY BLIŻSZEJ POWIERZCHNI PŁYTY DENNEJ.
13. PROMIENIE GIĘCIA PRĘTÓW ZBROJENIOWYCH DLA HAKÓW PÓŁOKRĄGŁYCH, HAKÓW PROSTYCH PĘTLI WYKONAĆ: DLA PRĘTÓW GŁADKICH O ŚREDNICY: Ø<20mm – WEWNĘTRZNA ŚREDNICA GIĘCIA WŚG= 2.5Ø, DLA ŚREDNIC PRĘTÓW Ø≥20mm WŚG=5Ø, DLA PRĘTÓW ŻEBROWANYCH O ŚREDNICY: Ø<20mm WŚG=4Ø, Ø≥20mm WŚG=7Ø. FIRGURY WYMIAROWANE PO ZEWNĄTRZ, STRZEMIONA WEWNĄTRZ
14. PODCZAS WYKONYWANIA PŁYTY DENNEJ I LEJA, WYPUŚCIĆ STARTERY ŚCIAN I SŁUPÓW.
15. ZAKŁADY PRETÓW WYKONAĆ JAKO MIN. 50d (d-ŚREDNICA PRĘTA) JEŚLI NIE PODANO INACZEJ.
16. OBIEKT WYKONAĆ W TECHNOLOGII BETONU SZCZELNEGO.
17. POMIĘDZY BETONEM PODKŁADOWYM A PŁYTĄ DENNĄ STOSOWAĆ WARSTWĘ POŚLIZGOWĄ, 2xFOLIA PE GR. 0,2mm NA ZAKŁAD SZER. 30cm.

BETON KONSTRUKCYJNY:
C30/37 (B37) W8- ZBIORNIK, MROZOODP.F150
C12/15 (B15) - BETON WYRÓWNAWCZY
KLASA EXPOZYCJI: XA2-ZBIORNIKI
KORONA ZBIORNIKA: XM3-AGR.WYWOŁANA ŚCIERANIEM
OTULINA: 50mm
PŁYTA DENNA, ŚCIANY: 50mm
STAL ZBROJENIOWA: A-IIIN i A-I

Nr rewizji	Data	Treść				Autor
	Imię i Nazwisko	Data	Specjalność	Nr Uprawnień	Podpis	Zamawiający:
Projektował	mgr inż. Marek Jarosz	06.2017	bud.-konstr.	MAP/0087/POOK/09		Gmina Miejska Świeradów-Zdrój
Sprawdził	mgr inż. Andrzej Palonek	06.2017	bud.-konstr.	338/2002		Ul. 11 Listopada 35,59-850 Świeradów-Zdrój

Nazwa projektu: PRZEBUDOWA I ROZBUDOWA ISTNIEJĄCEJ OCZYSZCZALNI ŚCIEKÓW ECOLO-CHIEF WRAZ Z ROZBIÓRKĄ OBIEKTÓW PRZY UL. WIEJSKIEJ 9 W ŚWIERADOWIE-ZDRÓJ

Tytuł opracowania: PROJEKT ARCHITEKTONICZNO-BUDOWLANY BRANŻA KONSTRUKCYJNA

Tytuł rysunku: OB. NR 19 OSADNIK WTÓRNY. ZBROJENIE.

Jednostka projektowa:	Tytuł rysunku:	Skala rysunku:	Format:	Numer rysunku:
techton ul. Borelowskiego-Lelewela 17/4 30-108 Kraków	PROJEKT WYKONAWCZY	1:50 1:20	A1+	K/14