PROFIL PODŁUŻNY DRENAŻU

SKALA 1 : $\frac{100}{500}$

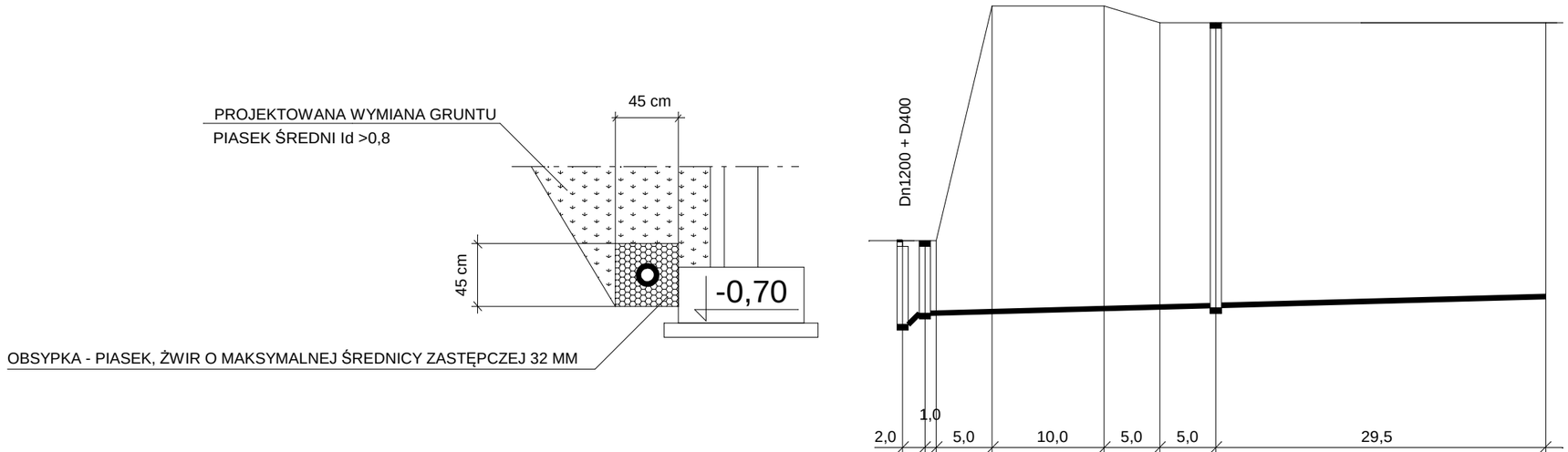

p.p. = 475,00 m n.p.m.

RZĘDNA TERENU	480,00	480,00	480,00	484,20	484,20	483,90	483,90	483,90
RZĘDNA OSI RUROCIĄGU	478,49	478,72				478,85		479,00
ZAGŁĘBIENIA	1,51	1,28				5,05		4,90
SPADKI	i=11,5 %		i=0,5 %					
ŚREDNICE	RURA LITA KLASY S 160 MM		RURA DRENARSKA Z FILTREM Z WŁÓKNA SYNTETYCZNEGO 113/126 MM					
ODLEGŁOŚCI I DŁUGOŚCI	0,0	2,0	2,0	26,0		28,0	29,5	57,5
OZNACZENIA	D11	DR1				DR2		

LEGENDA:

DR1 - DR2 - STUDZIENKA DRENARSKA 315 MM (DENNICA, RURA KARBOWANA, POKRYWA ŻELBETOWA NA STOŻKU BETONOWYM)

WŁĄCZENIE RURY DRENARSKIEJ DO STUDZIENKI Z ZASTOSOWANIE WKŁADKI IN SITU 110 MM Z DOŁĄCZNIKIEM 110/126

WŁĄCZENIE RURY PVC DO STUDZIENKI DRENARSKIEJ Z ZASTOSOWANIEM WKŁADKI IN SITU 160 MM

WŁĄCZENIE RURY PVC 160 MM DO STUDZIENKI D11 Z ZASTOSOWANIEM TULEI OCHRONNEJ 160 MM

ABK-PROJEKT
UL. LISOWSKIEGO 2/4
65-072 ZIELONA GÓRA
tel. +48 68 320 15 75

Inwestor:	GMINA MIEJSKA ŚWIERADÓW ZDRÓJ ul. 11-go Listopada 35, 59-850 Świeradów Zdrój		
Inwestycja:	Budowa nowej siedziby Przedzkola Miejskiego w Świeradowie Zdrój **PLAN SYTUACYJNY SIECI**		
Adres:	Działka nr 80 am. 10 obręb 4 w Świeradowie Zdrój	Nr rys.:	S/9
Treść rysunku:	**PROFIL PODŁUŻNY DRENAŻU**	Skala: 1:100/500	Data: 07.2015
	Imię i Nazwisko	Nr uprawnień	Podpis
Projektant:	mgr inż.Stefan Czarkowski	172/73/Zg w spec.inst. i urz.sanitarnych	
Sprawdzający:	mgr inż. Maria Wałejko	89/90/ZG w spec.inst.sanitarnych	
Asystent:	inż. Witold Czarkowski		
Autor projektu / Kierownik biura projektowego:	mgr inż. Bogdan Mrozowski	7/90/ZG w spec. konstrukcyjnej	